Klämskydd

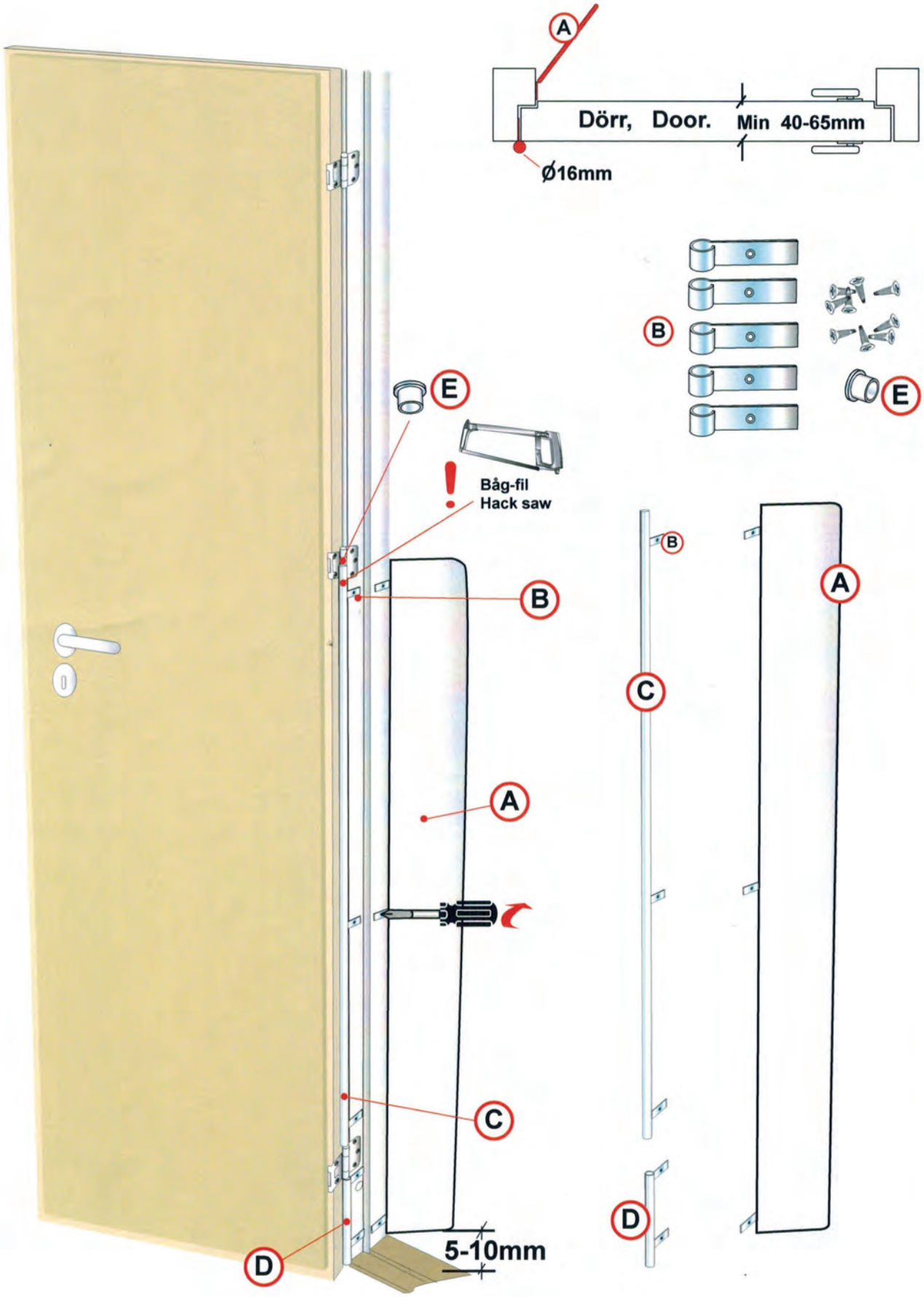

www.ritpunkten.se V20_2005

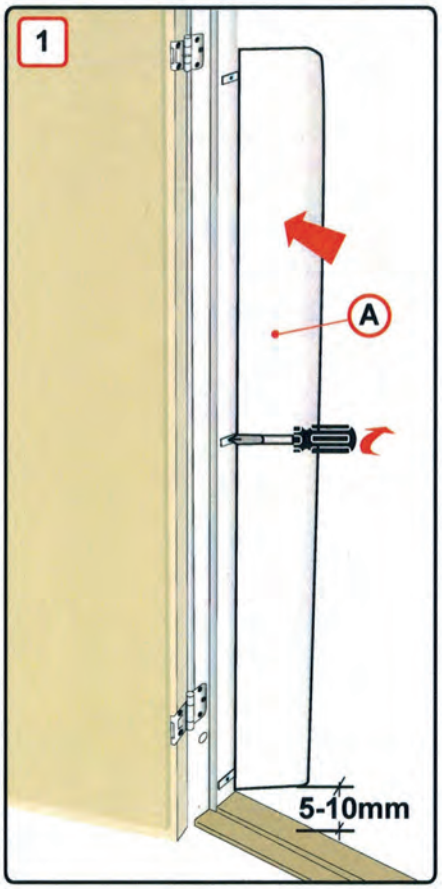

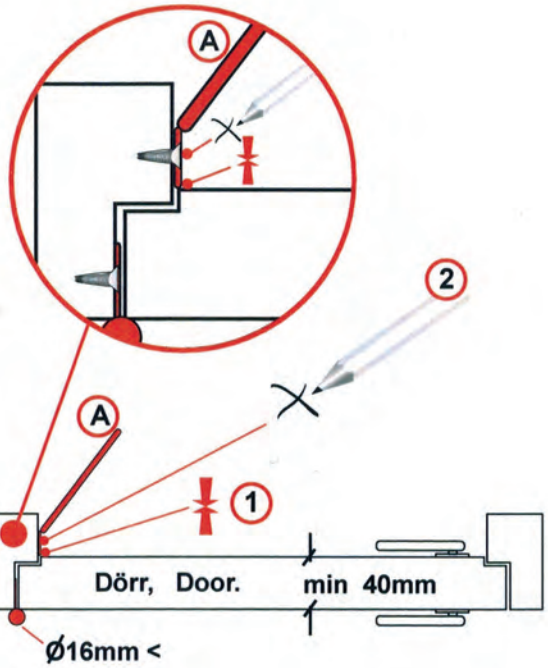

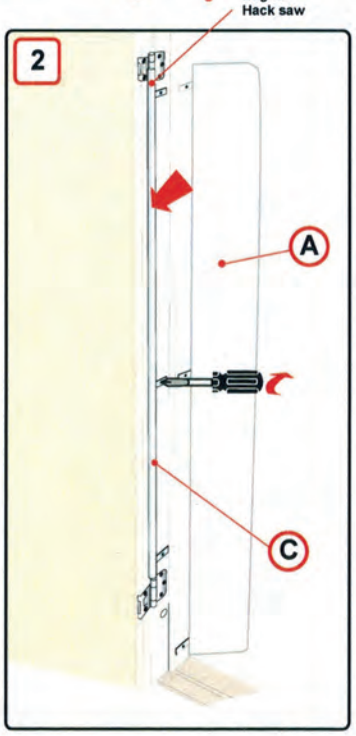

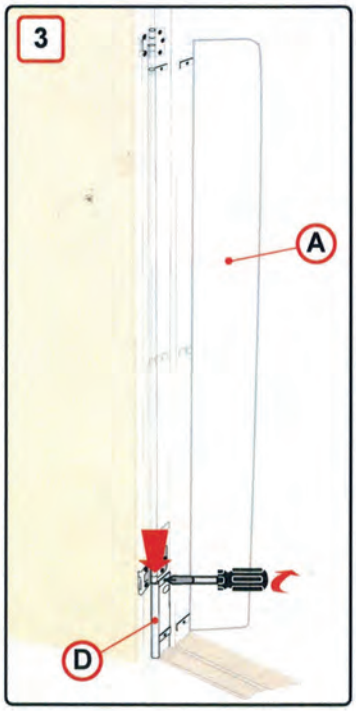

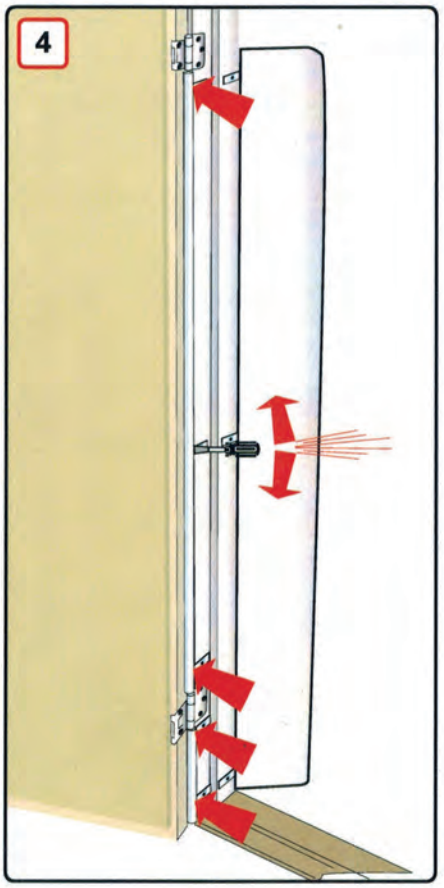

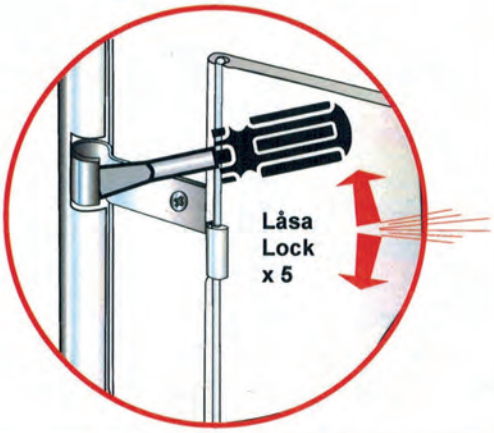

www.ritpunkten.se V20_2005